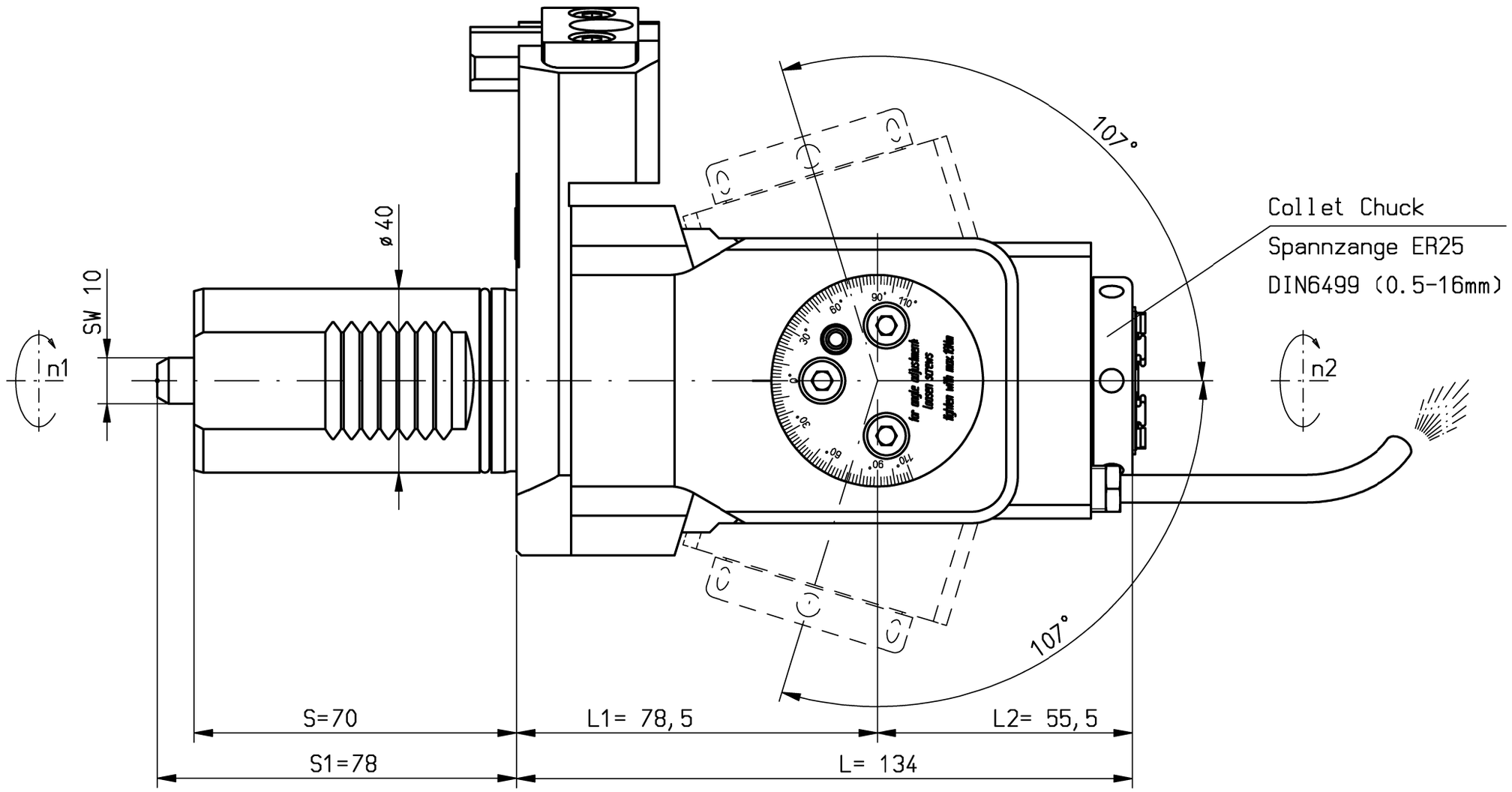

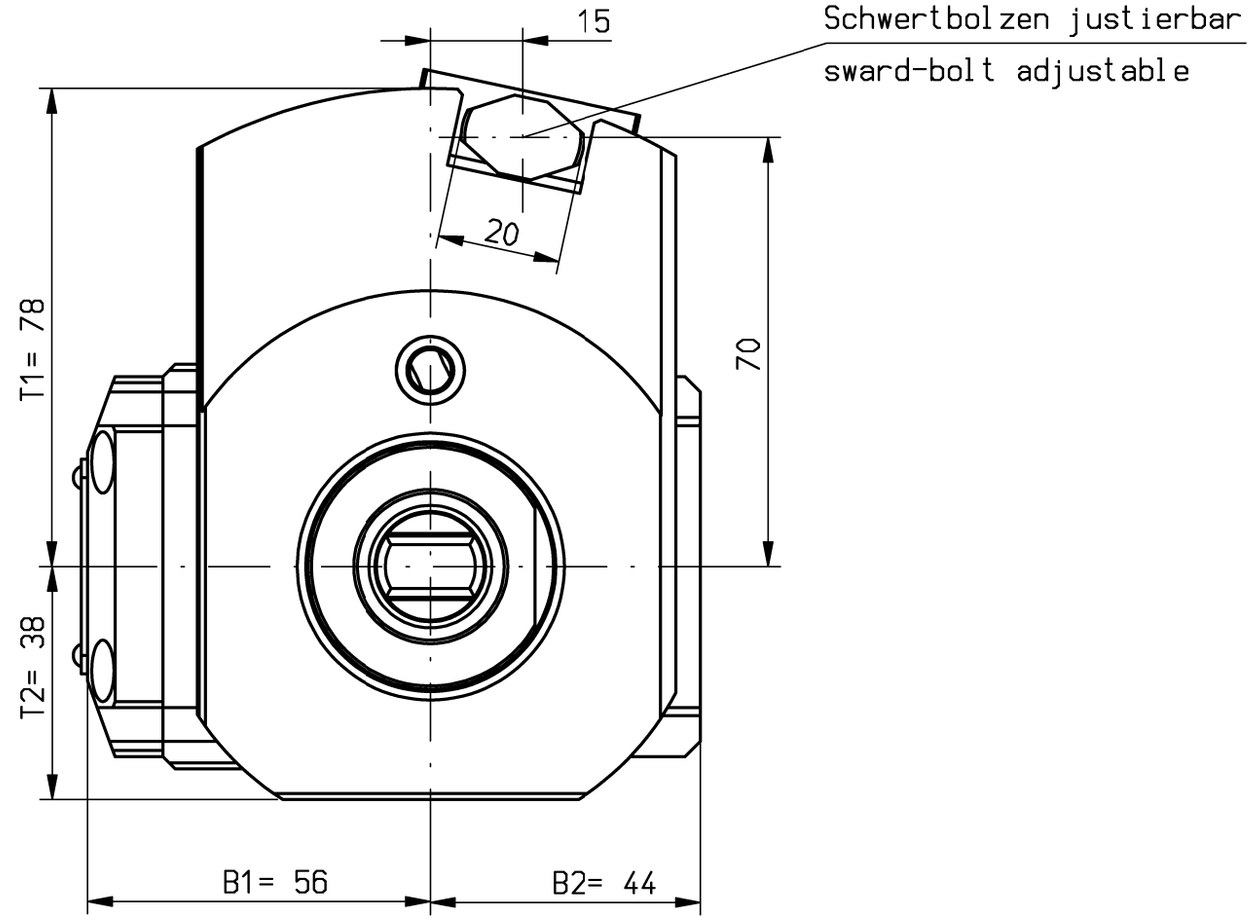

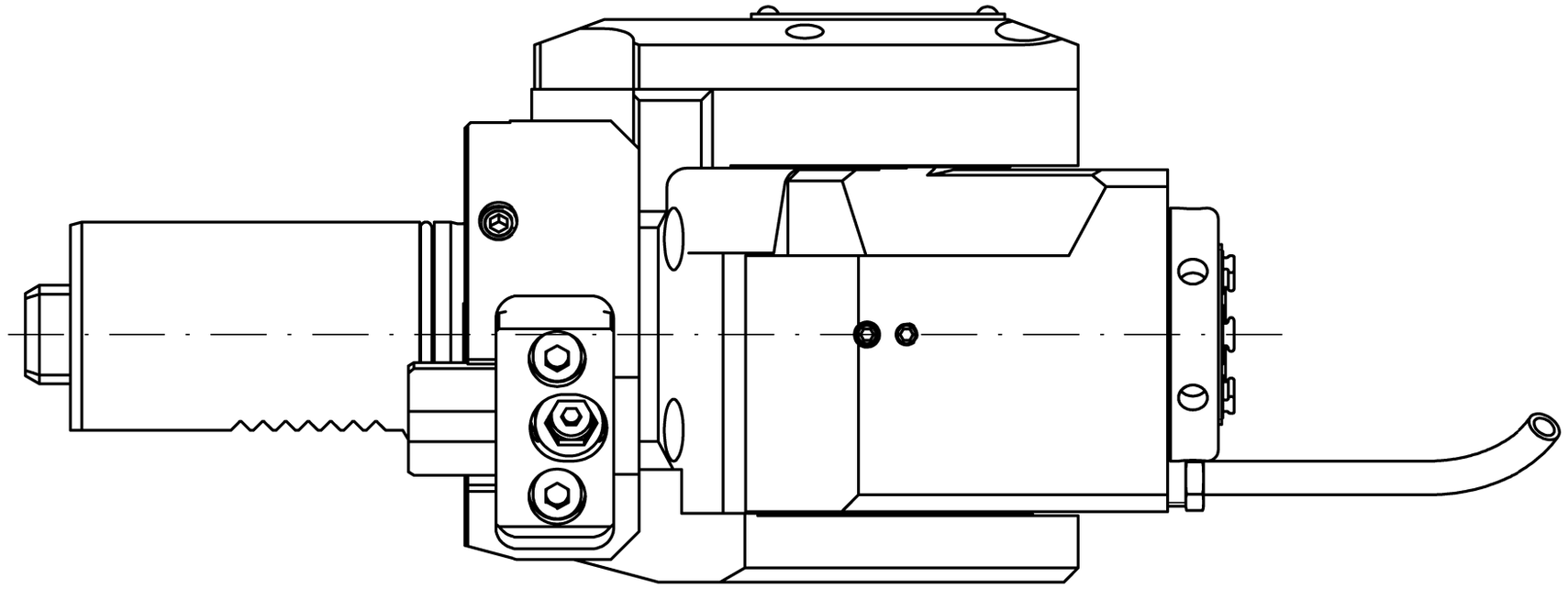

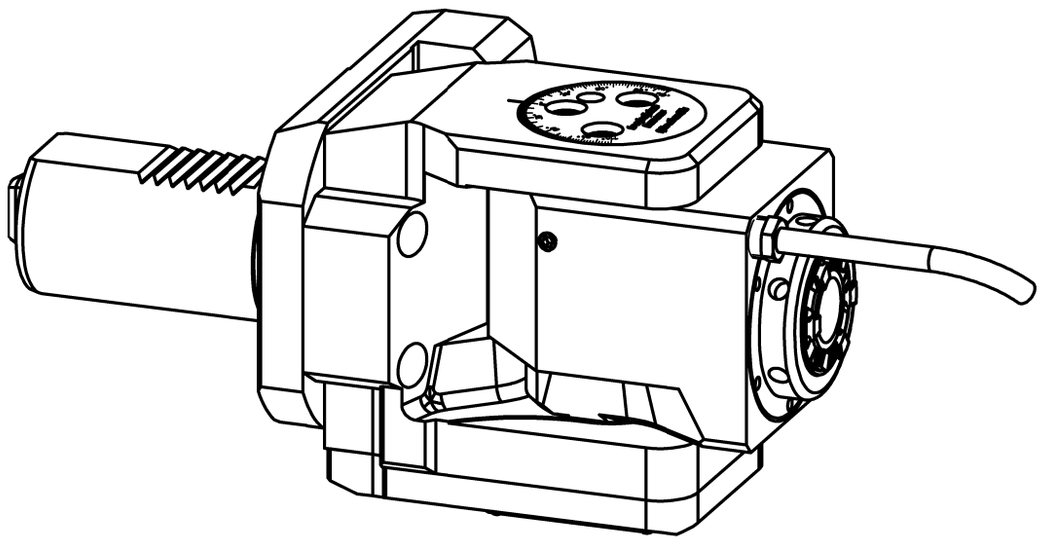

Trockenlauf bei ausreichender Abkühlphase konstant möglich.
Max. Werkzeugtemperatur 90°C
continuous dry run possible with sufficient cooling phase.
Max. tool temperature 194°F (90°C)

n1(max) = 6500 U/min
n2(max) = 6500 U/min
M (max) = 24 Nm
i(n1/n2) = 1 : 1
p(max) = 70bar
Filterfeinheit: max. 0,05mm
grade of filtration: max. 0,05mm

keine Drehrichtungsumkehr
direction of rotation not reversal

Kühlmittelzufuhr e.K. über Spritzrohr
external coolant supply through pipes

Ausführung für Haupt- und Gegenspindel
For main- and sub-spindle applications

Gewicht ca. 6 kg
weigth around 6 kg

It is strictly prohibited to copy, reproduce or develop these drawings to third persons without having our written permission. A copyright violation involves a claim for demages and is indictable if it is premediative done.
Fa. mimatic GmbH

Diese Zeichnung darf ohne unsere Genehmigung weder kopiert, noch vervielfältigt, noch Dritten zugänglich gemacht werden. Zuwiderhandlungen verpflichten zu Schadenersatz und sind bei Vorsatz strafbar
(Urheberrechtsgesetz vom 09.09.1965)
Fa. mimatic GmbH

A194630 ID-Nr.	Allg. Tol. ISO 2768-m 04.04.2019	ZWN-BL	Maßstab 1:1 / 19104138
manuelle Änderung			Werkstoff: Maßblatt
	Datum	Name	mimatic® Tool Systems
	Bearb. 04.04.2019	Ess	mimatic GmbH 87488 Betzigau – Westendstraße 3
	Gepr. 04.04.2019	Ess	Tel.: 0831/57444-0 Fax.: -90
	F/M/Q		
	CAD: C:00151135.SZA		
	Zeichnungs-Nr.: 00055479		AGW-MA-02-40-ER25-E
			1:1 L1=78.5 S1=78 24NM
Zust. Änderung Datum Name	Urspr. 00054159		Ers. f.: Ersd.: Plotserver

Blatt Bl.