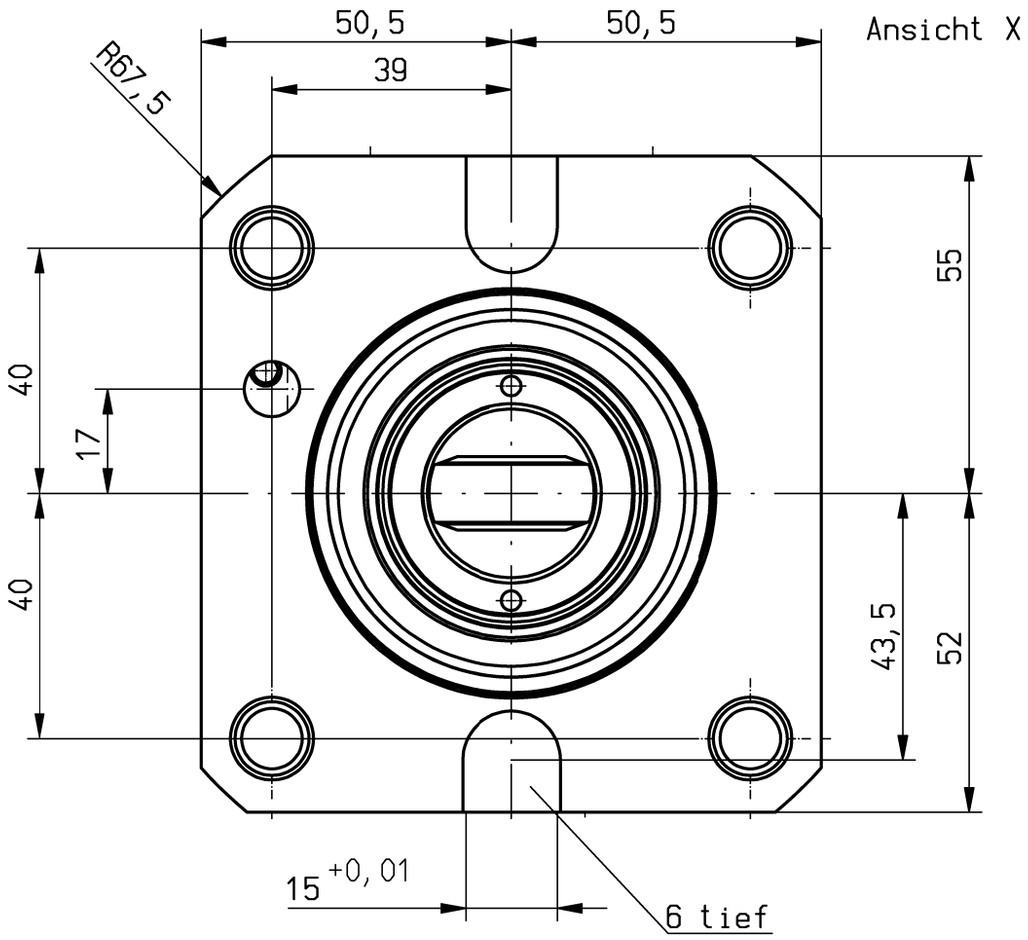

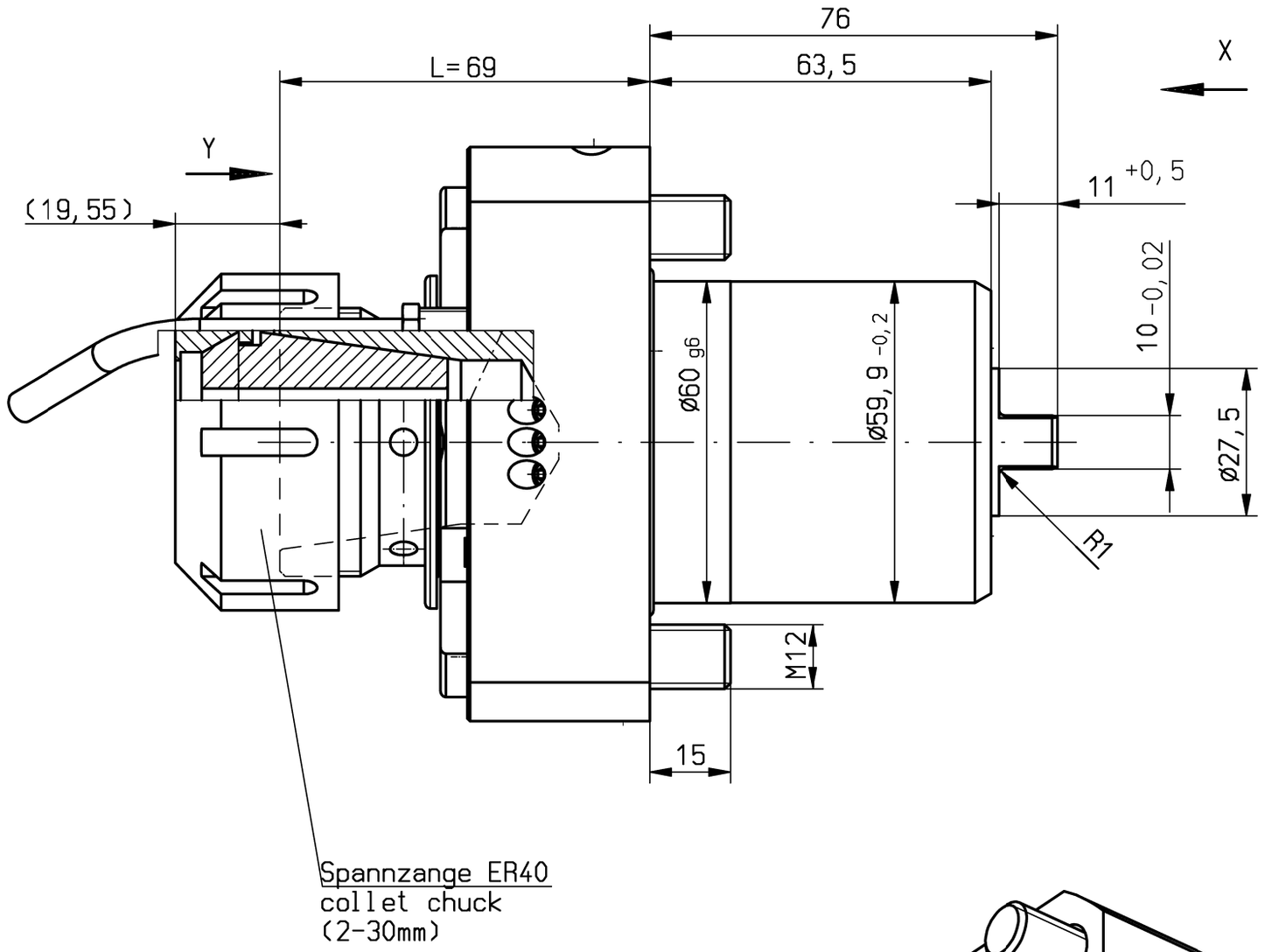

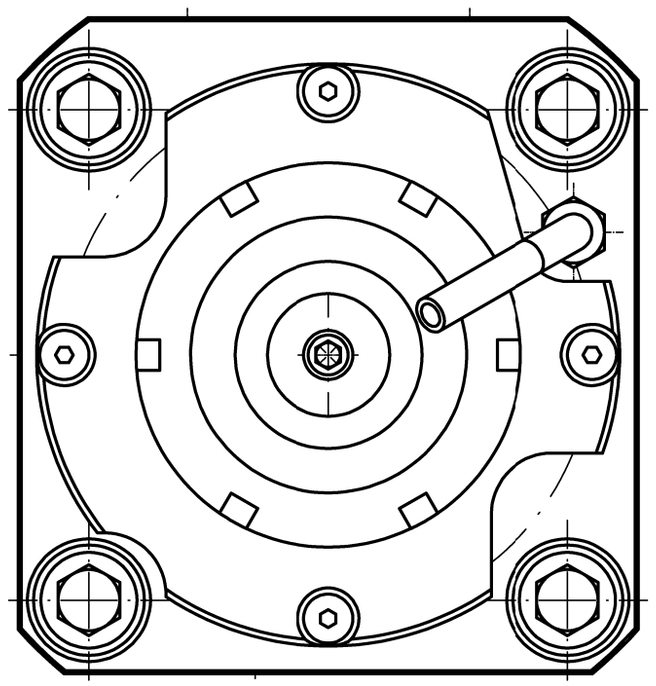

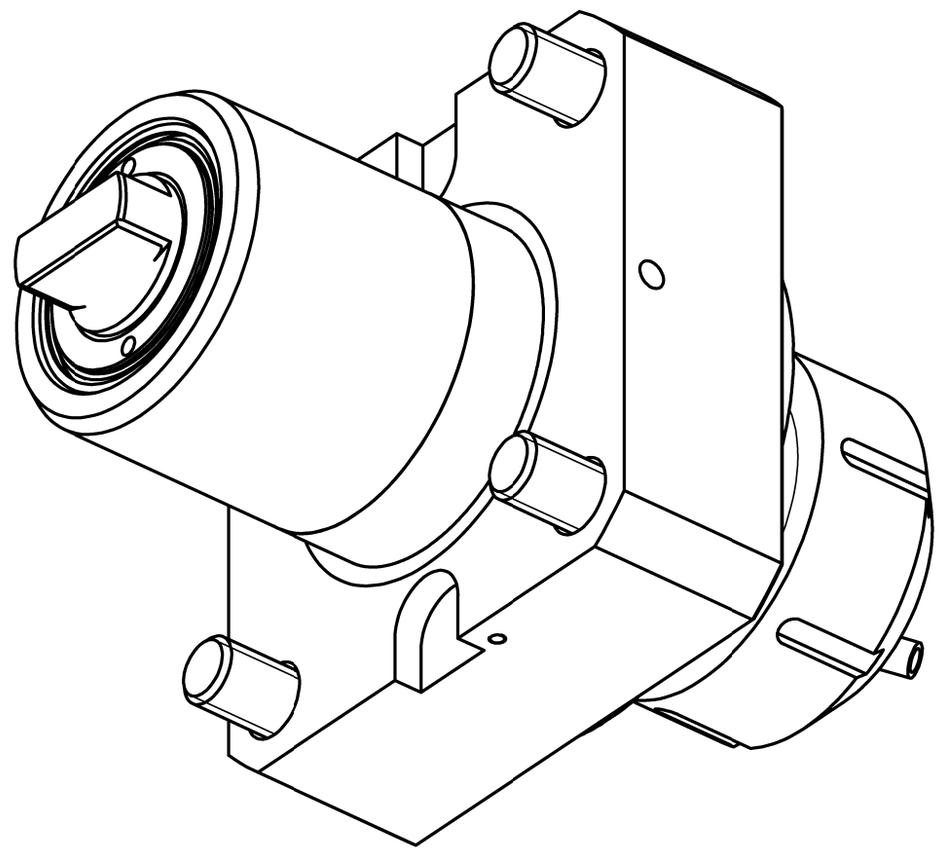

n1(max) = 10.000 U/min
n2(max) = 10.000 U/min
M (max) = 80 Nm
i(n1/n2) = 1 : 1
p(max) = 70bar

Filterfeinheit: 50µm

keine Drehrichtungsumkehr
direction of rotation not reversal

Kühlmittelzufuhr i.K. durch die Spindel
und e.K. über Spritzdüse

internal coolant supply through the spindle
and external coolant supply through nozzles

Gewicht ca. 5kg
weight around 5kg

A190231	ID-Nr.	Allg.Tol. ISO 2768-m 27.03.2018	ZWN-BL
01	L Maß eingetragen	27.03.2018	Ess
Zust.	Änderung	Datum	Name

	Datum	Name
Bearb.	03.02.2017	Holzheu
Gepr.	27.03.2018	Ess
F/M/Q		

CAD: C:00143209.SZA

Zeichnungs-Nr.: 00051395

Urspr. 00049502

Maßstab 1:1 | 17200810

Werkstoff: Maßblatt

mimatic® Tool Systems
mimatic GmbH 87488 Betzigau – Westendstraße 3
Tel.: 0831/57444-0 Fax.: -90

AGW-OK-A-60-ER40U-I
1:1 L69 LB4000EX

Blatt Bl.

Ers. f.: | Ers. d.: plotserver