Ref No.500-20-2012-MAY

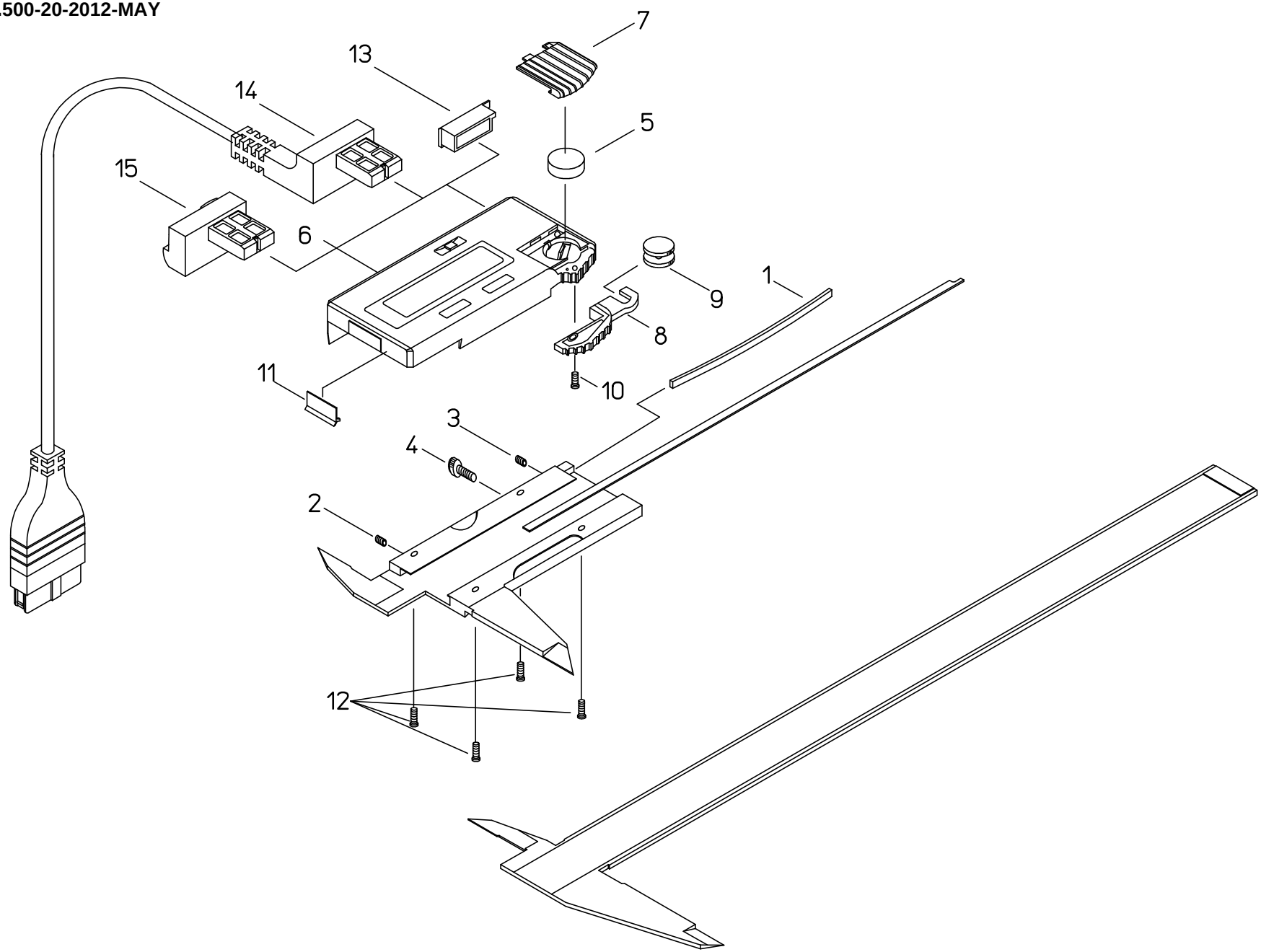

CEマーク無しの電池蓋交換は
モジュール交換修理対応

書類NO, 500-20

KEY NO,	ブヒンメイ	PART NAME	販売区分 CATEGORY	CODE NO, コードNO, 500-153 CD-30C	500-173 CD-12″C	500-193 CD-12″CP		備考 COMMENTS
1	ｲﾀﾊﾞﾈ	GIB, SLIDER		101969				
2	ｾｯﾄﾈｼﾞ	SCREW, GIB SETTING		135426				
3	ｵｼﾈｼﾞ	SCREW, GIB PRESSING		135427				
4	ｸﾗﾝﾌﾟﾈｼﾞ	CLAMP, SLIDER		541985				
5	ﾎﾞﾀﾝﾃﾞﾝﾁ	BATTERY		938882				
6	ﾘｰﾃﾞｨﾝｸﾞﾕﾆｯﾄASSY	READING UNIT ASSY	Y	06ACC982	06ACC981	06ACC983		
7	ﾃﾞﾝﾁｶﾊﾞｰ	COVER, BATTERY		09GAA185				
8	ｱｰﾑ	HOOK, ROLLER		09GAA073				
9	ﾛｰﾗ	ROLLER		101592				
10	ｼﾞｭｳｼﾞﾅﾍﾞｺﾈｼﾞ(M2)	SCREW, HOOK ROLLER		546666				
11	ﾜｲﾊﾟｰ	WIPER	Y	143061				
12	ｼﾞｭｳｼﾞﾅﾍﾞｺﾈｼﾞ(M2)	SCREW, READING UNIT	Y	05CAA121				
13	ｺﾈｸﾀｷｬｯﾌﾟ	CAP, CONNECTOR		146650		-		
14	【ｵﾌﾟｼｮﾝ】	【OPTION】						
	ｾﾂｿﾞｸｺｰﾄﾞ(1m)	CONNECTING CABLE(1m)		959149		-		
	ｾﾂｿﾞｸｺｰﾄﾞ(2m)	CONNECTING CABLE(2m)		959150		-		
15	ﾎｰﾙﾄﾞﾕﾆｯﾄ	DATA HOLD UNIT		959143		-		
	【包装資材】	【PACKING】						
	ケース, PPケース	PP CASE		05RZA077				
	ケース, カラー(1コ)	COLOR CASE		05RAA950				