Ref No. 500-45-2010-MAR

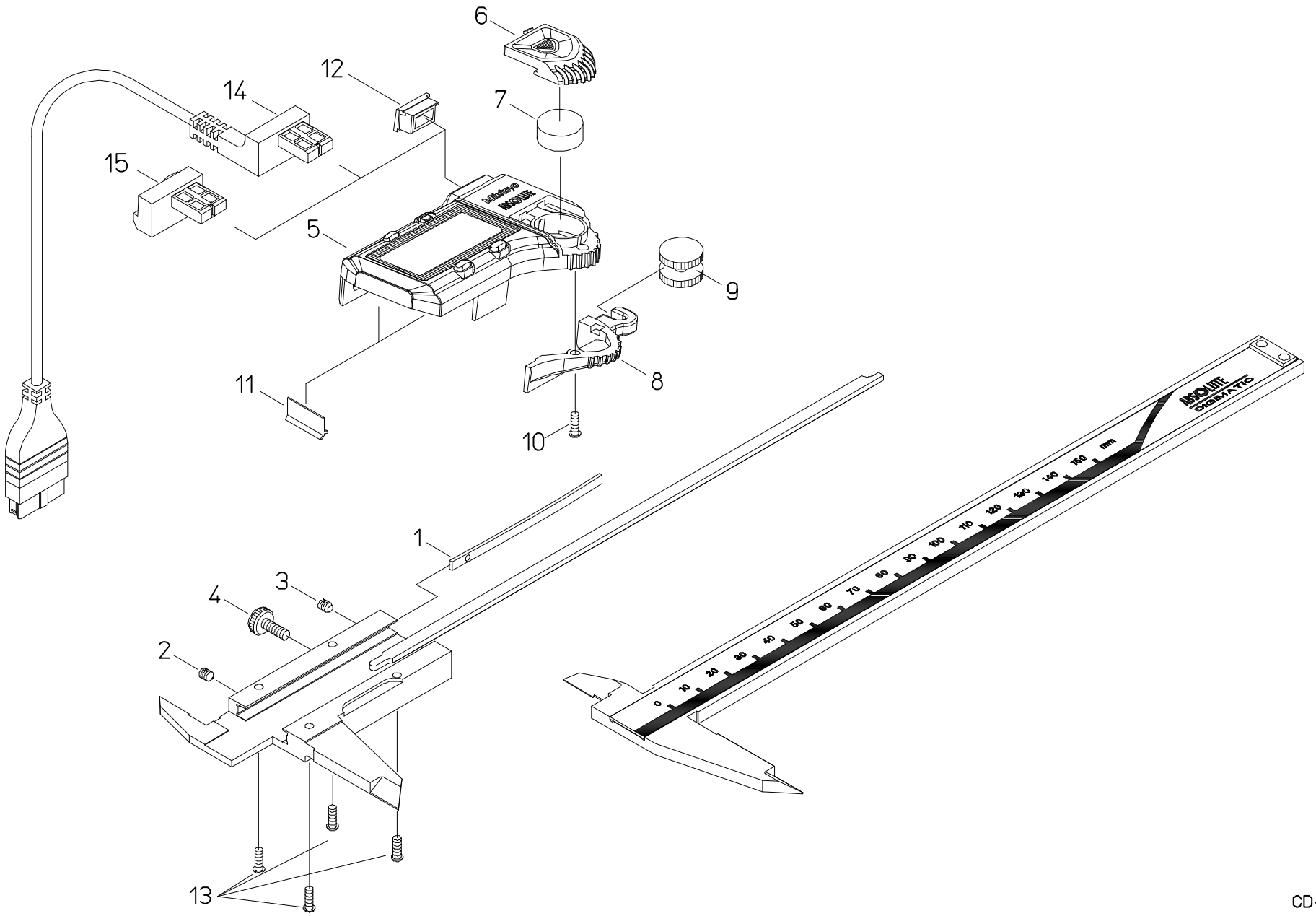

CD-15CX

書類NO, 500-45

KEY NO,	ブヒンメイ	PART NAME	販売区分 CATEGORY	CODE NO. コードNO. 500-150-20 CD-10CX	500-151-20 CD-15CX	500-152-20 CD-20CX	500-170-20 CD-4″CX	500-171-20 CD-6″CX	500-172-20 CD-8″CX	備考 COMMENTS
1	ｲﾀﾊﾞﾈ	GIB, SLIDER		06ACA200						
2	ﾈｼﾞ､ｾｯﾄﾈｼﾞ	SCREW, GIB SETTING		05CAB037						
3	ﾈｼﾞ､ｵｼﾈｼﾞ	SCREW, GIB PRESSING		05CAB036						
4	ﾈｼﾞ､ｸﾗﾝﾌﾟ	CLAMP, SLIDER		541985						
5	ﾋｮｳｼﾞﾓｼﾞｭｰﾙAss'y	READING UNIT ASSY	Y	05SZA331			05SZA330			
6	ﾃﾞﾝﾁﾌﾞﾀ	COVER CELL		05SAA405						
7	ﾎﾞﾀﾝﾃﾞﾝﾁ	BATTERY		938882						
8	ﾛｰﾗ､ｱｰﾑ	HOOK, ROLLER		05CAB101						
9	ﾛｰﾗ	ROLLER		141771						
10	ﾈｼﾞ､ｼﾞｭｳｼﾞﾅﾍﾞｺ(ﾖﾋﾞ2×5.8)	SCREW, HOOK ROLLER		546666						
11	ﾜｲﾊﾟｰ	WIPER	Y	198551						
12	ｺﾈｸﾀｷｬｯﾌﾟ	CAP CONNECTOR		05CAB103						
13	ﾈｼﾞ､ｼﾞｭｳｼﾞﾅﾍﾞｺ(ﾖﾋﾞ2×10.5)	SCREW, READING UNIT ASSY	Y	05CAA926						
14	【ｵﾌﾟｼｮﾝ】	【OPTION】								
	ｾﾂｿﾞｸｹｰﾌﾞﾙ(1M)	CONNECTING CABLE(1M)		959149						
	ｾﾂｿﾞｸｹｰﾌﾞﾙ(2M)	CONNECTING CABLE(2M)		959150						
15	ﾎｰﾙﾄﾞﾕﾆｯﾄ	HOLD UNIT		959143						
	【梱包資材】	【PACKING】								
	ｹｰｽ､PPｹｰｽ	PP CASE		05RAB235		05RAB350	05RAB235		05RAB350	
	ｹｰｽ､ｶﾗｰ(1ｺ)	COLOR CASE		06ADE893		06ADE894	06ADE893		06ADE894	